Multi-Röhrchen Vortexmischer

Leistungsstarker berührungsloser Vortexmischer für effizientes Mischen mit hohem Durchsatz

Multi-Röhrchen-Vortexmischer von OHAUS sind ideal für einen hohen Durchsatz bei der Probenverarbeitung. Die austauschbaren Schaumgestelle zum Fixieren der Röhrchen gibt es mit Durchmessern von 10 bis 29 mm. Für einen sicheren Betrieb im Labor verhindern starke Saugfüße ein Verrutschen auf der Arbeitsoberfläche. Die digitalen Modelle bieten eine exakte Drehzahlregelung für Anwendungen, die wiederholbare Ergebnisse erfordern. Analoge Modelle mit variabler Drehzahl sind eine kostengünstige Alternative.

Einzigartige Ausstattung:

- Einfache Verarbeitung von bis zu 50 Proben gleichzeitig – der Multi-Röhrchen-Vortexmischer kann mit sechs verschiedenen Röhrchengestellen und einem Aufrüstungskit individuell an Ihre Anwendung angepasst werden.
- Die Multitube Vortex Mixer verfügen entweder über ein leicht zu reinigendes, einteiliges Edelstahlgehäuse, das sich perfekt für Reinräume eignet oder, als kostengünstigere Alternative, über eine Version aus lackiertem Stahl.
- Für anspruchsvolle Proben kann die Durchmischung bei den digitalen Modellen über einen programmierbaren Impulsmodus verstärkt werden. Stellen Sie das Impulsintervall ein/aus, um den Betrieb anzupassen.

Multi-Röhrchen Vortexmischer

Modell	VXMTAL	VXMTALB	VXMTDG	VXMTDGB
Gehäuse	Edelstahl / Einteilig	Lackierter Stahl / Zweiteilig	Edelstahl / Einteilig	Lackierter Stahl / Zweiteilig
Kontrolle	Analog		Digital	
Drehzahlbereich	1200 U/min – 2400 U/min		500 U/min – 2500 U/min	
Orbit	3,6 mm			
Einschaltdauer	Dauerbetrieb			
Kapazität	4,5 kg			
Betriebsumgebung	4 °C - 40 °C, 20 % - 85 % Relative Luftfeuchtigkeit, nicht kondensierend			
Spannungsversorgung	230 V, 1 A, 50/60 Hz			
Stromaufnahme	100 W			
Schalenabmessungen (L x B)	184 × 311 mm			
Abmessungen (B × L × H)	384 × 241 × 406 mm			
Nettogewicht	20,3 kg			

Weitere Standardmerkmale und Ausstattung

Kaltgerätekabel (im Lieferumfang enthalten), Edelstahlgehäuse, Schaumstoffhalterung für 50 Röhrchen mit 12 mm Durchmesser (im Lieferumfang enthalten), austauschbare Schaumstoffhalterungen für Röhrchen mit 10-29 mm Durchmesser (separat erhältlich). VXMTAL und VXMTDG haben ein einteiliges Edelstahlgehäuse während VXMTALB und VXMTDGB ein preisgünstiges lackiertes Stahlgehäuse haben.

Zulassungen

- **Produktsicherheit:** EN 61010-1, EN 61010-2-051
- **Elektromagnetische Verträglichkeit, EMV:** EN 61326-1 Klasse A, industrielle Umgebungen
- **Konformitätszeichen:** CE; RCM; UKCA; TÜV SÜD

Zubehör

10 mm Röhrchengestell (grau) für 50 Röhrchen 30400238
12 mm Röhrchengestell (blau) für 50 Röhrchen..... 30400239
13 mm Röhrchengestell (gelb) für 50 Röhrchen..... 30400240
16 mm Röhrchengestell (grün) für 50 Röhrchen 30400241
50 ml Röhrchengestell (rot) für 15 Röhrchen..... 30400242
25 mm Röhrchengestell (weiß) für 28 Röhrchen 30400243
Aufrüstungskit* 30400244
Schalenpad Set - oben und unten 30400245

*Ohne Pfostenverlängerung - Röhren von 5,1 cm - 10,2 cm Höhe
Mit Pfostenverlängerungsset - Rohre bis zu einer Höhe von 25,4 cm

Abmessungen

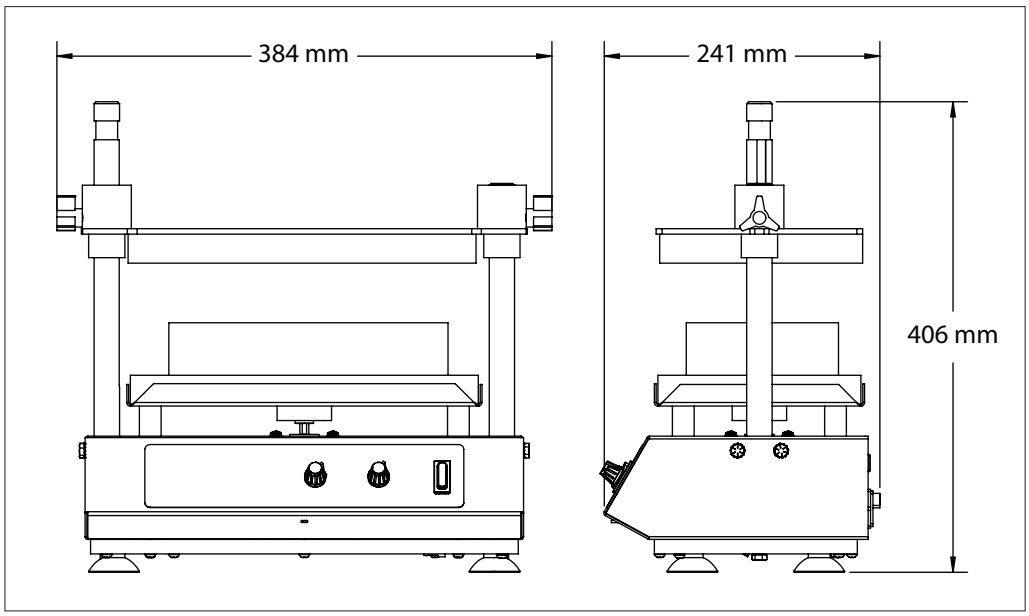

OHAUS Europe GmbH

Heuwinkelstrasse 3,
8606 Nänikon,
Schweiz

e-mail: ssc@ohaus.com
Tel: 0041 22 567 53 19
e-mail: tsc@ohaus.com
Tel: 0041 22 567 53 20

www.ohaus.com

Das Managementsystem, das für die Herstellung dieses Produkts verantwortlich ist, ist nach ISO 9001:2015 zertifiziert.

80775590_C 20230120 © Copyright OHAUS Corporation